Arca vertical de integrar AEG ABE818F6NS de Classe F e 1772 mm

ABE818F6NS

No Frost, não precisa descongelar
A Tecnologia No Frost evita a formação de gelo no congelador. Assim, a performance nunca é comprometida e a preservação dos alimentos é melhor do que nunca.

Arca vertical Integrável NoFrost de 178 cm de altura, Congelação rápida Frostmatic, Controlo eletrónico tátil, Iluminação LED, Instalação calhas deslizantes

Product Benefits & Features

Mantenha a sua arca sem gelo
NoFrost é sinónimo de que não há formação de gelo: mantém a arca sem gelo, para que a sua performance se mantenha ao mais alto nível.

Dez anos de garantia no compressor
A garantia de dez anos do compressor proporciona-lhe a máxima tranquilidade. Esta garantia inclui mão de obra, transporte, remoção e recarga de gás, manutenção e custos de serviço.

Definições ajustadas com o display tátil eletrónico
Tenha sob controlo todas as definições do seu congelador com o display tátil eletrónico. Este permite aceder facilmente à temperatura e funções do congelador. Ajuste o congelador de forma precisa e consoante as suas necessidades.

Congelação rápida com Frostmatic
A função Frostmatic ativa o poder máximo de congelação da sua arca, para que seus produtos frescos congelem o mais rápido possível. Depois, as configurações de congelação da arca voltam automaticamente ao normal.

- Instalação em calhas deslizantes
- NoFrost com descongelação automática
- Descongelação automática
- Porta com abertura à Direita e reversível
- Gavetas congelador: 5 Plástico transparente
- 2, Plástico transparente porta(s) rebatível(eis)
- Função Frostmatic para congelamento rápido
- Indicador sonoro e luminoso de temperatura elevada
- Indicador sonoro e luminoso de porta aberta

Arca vertical de integrar AEG ABE818F6NS de Classe F e 1772 mm

ABE818F6NS

Product Specification

PNC	922 782 038
EAN	7332543737581
Classe do Produto	Congelador
Cor	Branco
Classe de eficiência energética (Regulamento (UE) 2017/1369)	F
Volume total (UE 2017/1369)	204
Capacidade de congelação (secção de 4 estrelas) (UE2017/1369)	15.7
Classe climática (UE) 2017/1369	SN-N-ST-T
Consumo ponderado de energia em kiloWatts hora por ano (kWh/a) (EU) 2017/1369	292
Classe de emissão de ruído aéreo (UE 2017/1369)	C
Emissão de ruído aéreo (UE 2017/1369)	39
Dimensões (AxLxP), em mm	1772x540x549
Porta reversível	Sim
Tecnologia de frio do congelador	No Frost
Lâmpadas do congelador	Nenhuma
Tipo de porta	1
Condensador	Estático
Volume do compartimento (4 estrelas) (UE2017/1369)	204
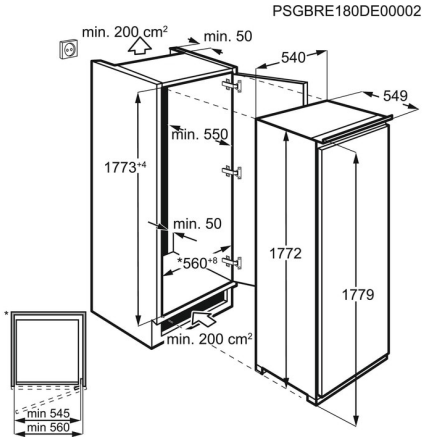
Soma do volume dos compartimentos de congelação (UE 2017/1369)	204
Iluminação LED	Não
Segurança para crianças	Sim
Descongelação Automática	Sim
Abertura Pedal	-
QuickDoor	-
Porta sobre porta	Não
Porta deslizante	Sim
Tipo de controlo	Display LCDTátil interior
Tipo de função controlo de congelamento rápido	Frostmatic
Autonomia sem corrente (h)	7.9
Temperatura ambiente máxima (UE) 2017/1369	43
Temperatura ambiente mínima (UE) 2017/1369	10
Prateleiras do congelador	6, Largura total, Vidro
Gavetas do congelador 1	4, transparentes
Tipo de gavetas do congelador	Plástico transparente
Abas	2, Plástico transparente
Descongelação necessária	Não
Altura, mm	1772
Largura, mm	540
Profundidade, mm	549