FFB52601ZW Máquina de Lavar Loiça

UM COMPARTIMENTO PARA CADA TIPO DE LOIÇA

As avançadas máquinas de lavar loiça da AEG permitem-lhe costumizar completamente os compartimentos do interior. Compartimentos com componentes dobráveis e cestos ajustáveis, para que todas as formas e tamanhos sejam perfeitamente acomodados.

Limpeza rápida para quando tem pouco tempo

Com a função TimeSaver desta máquina de lavar loiça ProClean™ pode reduzir para metade a duração do programa. Uma vez que poupa tempo ao aumentar a temperatura e a pressão da água, vai obter os mesmos resultados de limpeza mas de uma forma

Ponha a máquina de lavar loiça a trabalhar quando for melhor para si

É você que escolhe a hora a que a máquina de lavar loiça inicia. Com a função de Início Diferido, pode carregá-la quando quiser e programar a hora de início em função do seu horário. Pode atrasar o início até 24 horas.

Mais benefícios:

• Programa AutoSense para máxima eficiência

Características:

• Indicador do tempo residual
•Indicadores luminosos de falta de sal e abrilhantador
• 5 programas, 4 temperaturas
•Programas: 30 MIN 60°, AutoSense 45°-70°, Eco, Vidros 45º, Intensivo 70º
•Início diferido 1h a 24h
•Cesto superior ajustável com carga
•Lavagem por sensores - detecta o nível de sujidade da loiça e ajusta o consumo de água
•Secagem Tecnologia AirDry

Especificações técnicas:

• Modelo : FFB52601ZW
•Código de Produto (PNC) : 911 514 036
•Capacidade, nº talheres : 13
•Eficiência energética (2010/30/EC) : A++
•Eficiência de secagem : A
•Consumo de energia, kWh (2010/30/EC) : 0.921
•Consumo anual de energia, kWh (2010/30/EC) : 262
•Consumo de água, (L) : 9.9
•Consumo anual de água, (L) (2010/30/EC) : 2775
•Nível de ruído, dB(A) re 1 pW : 47
•Altura, mm : 850
•Largura, mm : 600
•Profundidade, mm : 625

Descrição do produto:

Máquina de lavar loiça de 60 cm com capacidade para 13 talheres, Display Preto, AutoOff, 5 programas a 4 temperaturas, AutoSensor, SoftSpikes, TimeSaver, Nível de Ruído: 47 dB(A), Secagem AirDry, Branco, Classe A++
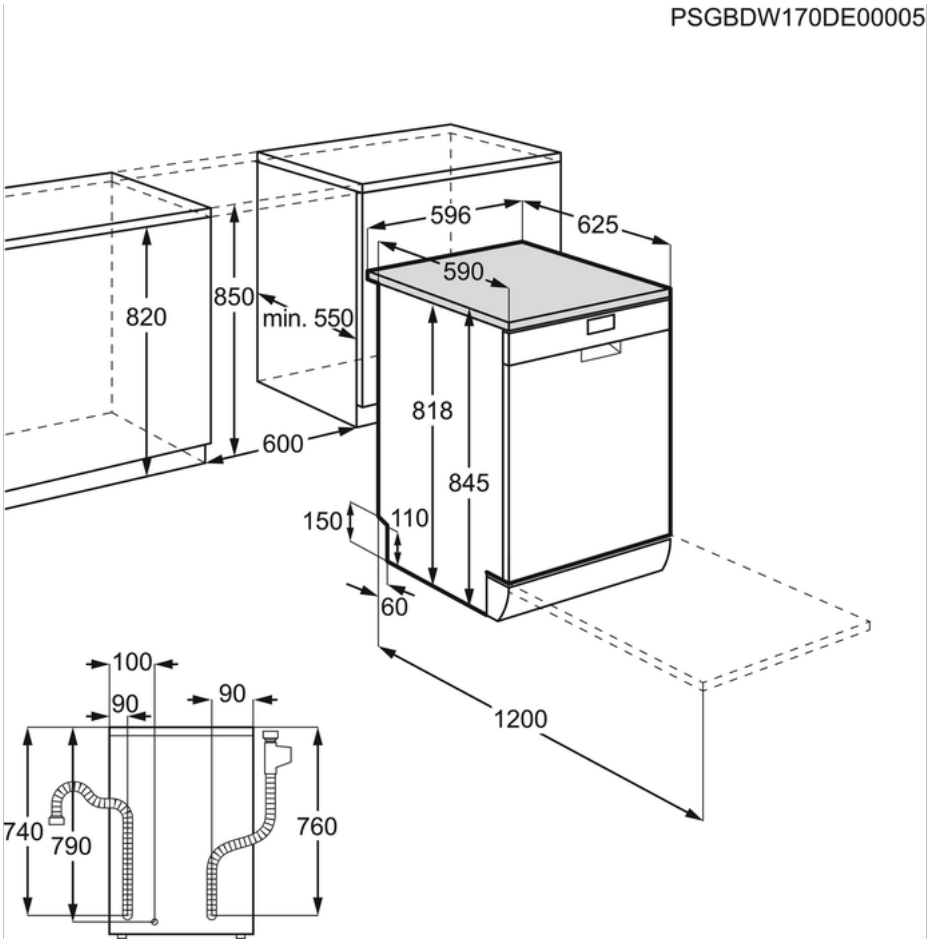
FFB52601ZW Máquina de Lavar Loiça