# ZHC75X Exaustor

**Mantenha a sua cozinha livre de fumos e odores desagradáveis**

Com um design simples para se adequar a qualquer cozinha, esta Chaminé remove fumos e odores da sua cozinha.

**Garante que a sua cozinha terá sempre um cheiro bom e fresco!**

As três velocidades oferecem-lhe exactamente a potência de extracção de que necessita, desde alta para fritos, até baixa para quando só precisa de refrescar o ar da cozinha.

**Porque cozinhar nem sempre é fazer uma coisa de cada vez!**

Os controlos na parte da frente deste exaustor são de fácil acesso e permitem-lhe ajustar o nível de velocidade com uma mão enquanto faz outra coisa com a outra!

**Mais benefícios:**

• Filtro fácil de limpar para uma manutenção sem esforço

**Características:**

• Níveis de potencia: 3
•Potência de exaustão, nível máximo/mínimo: 380 / 200 m³/h
•Ruído, nível máximo/mínimo: 61 / 46 dB(A)
•Controlo por teclas
•Funcionamento opcional com recirculação de ar com filtro de carvão activo (acessório opcional)
• 2 filtro(s) metálicos laváveis
• 2 lâmpadas de LED

**Especificações técnicas:**

• Modelo : ZHC75X
•Código de Produto (PNC) : 942 490 657
•EAN : 7332543615261
•Cor principal : Inox
•Potência máxima de exaustão : 360
•Potência mínima de exaustão : 210
•Classe de eficiência energética : D
•Altura do Corpo : 60
•Altura máxima : 1260
•Largura, mm : 698
•Profundidade, mm : 470
•Comprimento do cabo, (m) : 2.1
•Ficha : Euro Moulded

**Descrição do produto:**

Chaminé de Parede de 70 cm com 3 níveis de potência, Potência máxima de 380 m3/h, com nível de ruído mínimo de 46 dB(A), 2 filtros de alumínio laváveis, Iluminação LED 2 focos, Inox, Classe E
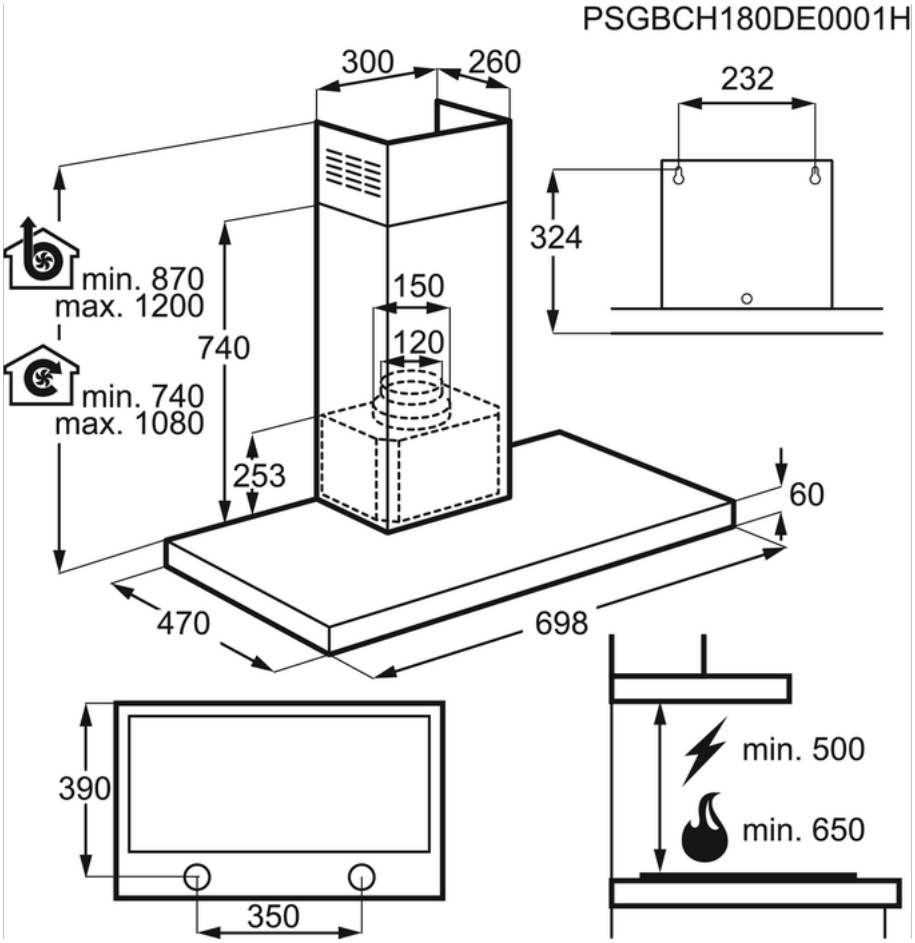
## ZHC75X Exaustor