Placa de indução Zanussi ZIFN844K de 4 zonas e 80 cm

ZIFN844K

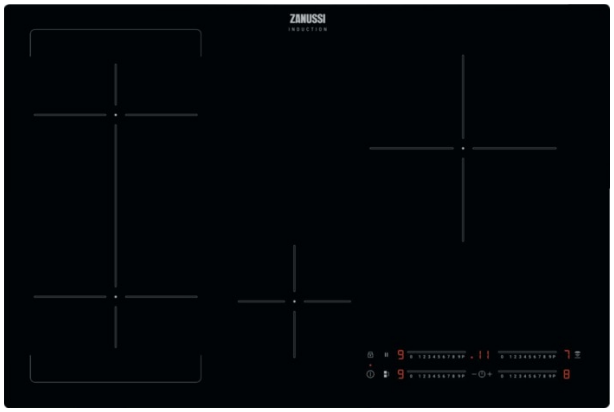

Placa de indução com função Ponte
A placa com função ponte permite combinar duas áreas de cozedura separadas, para criar uma só, com o dobro do tamanho. As definições de temperatura e tempo são alinhadas automaticamente, para que não tenha de se preocupar em controlá-las separadamente. Perfeito para pratos ou frigideiras grandes.

Placa de indução extra plana de 80 cm, com 4 Zonas Power -uma delas de 24 cm e 3,6 kW- função Ponte, função Hob2Hood para o controlo remoto e automático de um exaustor compatível, função Pausa e controlos táteis deslizantes independentes com temporizador

Product Benefits & Features

Função Ponte, ideal para cozinhar com grandes recipientes
A Função Ponte permite combinar o tamanho e a potência de duas zonas separadas, para que possa cozinhar em ambas ao mesmo tempo. As definições de temperatura e tempo também se conjugam, para que possa cozinhar facilmente com panelas maiores a uma temperatura consistente.

Exaustor mãos livres, com Hob2Hood

Com a tecnologia Hob2Hood, o exaustor é regulado de acordo com as definições da placa. Enquanto cozinha, a velocidade do exaustor aumenta ou diminui para se adequar às alterações de temperatura que efetuar. Por isso esqueça as definições do exaustor e concentre-se na sua refeição saborosa.

Basta deslizar o dedo para gerir a temperatura com Direct Touch
O controlo Direct Touch está integrado para simplicidade, para que possa alterar a definição de temperatura de cada zona com a ponta dos dedos. Basta deslizá-la sobre o painel sensível ao toque.

Cozinhados no ponto com a função Timer
Quando o temporizador definido atinge o tempo limite, a placa desliga o calor automaticamente. Pode ser definido para um limite máximo de 1,5 horas, o que significa que mesmo que esteja a concentrar-se em várias coisas ao mesmo tempo, a sua refeição vai estar pronta quando você estiver.

Calor intenso quando precisa, com PowerBoost
A função PowerBoost foi concebida para calor intenso sempre que necessário. Aqueça água mais depressa do que com a chaleira ou aumente a temperatura da frigideira de grelha para alourar e brasear bifes. Concebida para ser prática e preparar as suas refeições preferidas mais facilmente.

- Placa de indução
- Tecnologia de controlos deslizantes
- Comandos Frontais
- Indicadores luminosos
- Função Power
- Detecção do recipiente
- Zona de cozedura frente esquerda:2300/3200W/210mm
- Zona de cozedura posterior esquerda: 2300/3200W/210mm
- Zona de cozedura frente central: Induction, 1400/2500W/145mm
- Zona de cozedura posterior central:
- Zona de cozedura frente direita:
- Zona de cozedura posterior direita: 2300/3600W/240mm
- Aquecimento rápido automático
- Função Pausa
- Bloqueio de segurança
- Segurança para crianças
- Desconexão automática de segurança
- Sinal acústico
- Temporizador
- MonoFix - instalação eficiente, simples e rápida
- Cor: Preto

Placa de indução Zanussi ZIFN844K de 4 zonas e 80 cm

ZIFN844K

Product Specification
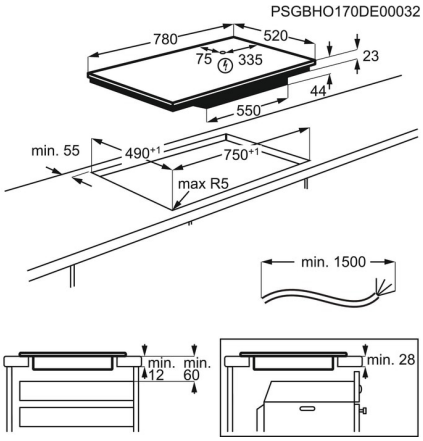
PNC	949 595 722
EAN	7332543717293
Tipo de placa	de indução
Tamanho (cm)	80
Tipo de controlo	Kite 9 níveis
Moldura	Sem moldura quadrada
Dimensões da placa	780x520
Largura (em corte)	750
Profundidade (em corte)	490
Hob2Hood	Sim
Cozedura assistida	Não
Voltagem, V	220-240/400V2N
Potência máxima, W	7350
Potência/Diâmetro, frente esq.	2300/3200W/210mm
Potência/Diâmetro frnt centro	1400/2500W/145mm
Potência/Diâmetro, posterior dir.	2300/3600W/240mm
Potência/Diâmetro, posterior esq.	2300/3200W/210mm
Controlo	Indicador de calor residual em três passos, Alarme acústico, Aquecimento automático, Função PowerBoost, Segurança de crianças, Função Hob2Hood, Bloqueio de painel, Função ponte, Aviso por minutos, Função Pausa, Temporizador
Sinal Acústico	Sim
Bloqueio de segurança	Sim
PowerSlide	Não
Ponte	Ponte à esquerda
Pausa	Sim
CountUp (temporizador individual)	Não
Temporizador	Sim
Power	Sim
Aquecimento Residual	Sim
Ignição eletrónica	Não
Termopar	Não
Cor	Preto
Frequência, Hz	50-60
Comprimento do cabo, (m)	1.5
Ficha	Não inclui ficha
Consumo em Modo Off (W)	0.49